DUNE

60 / 120 / 180

Высокая эффективность на высокопрочных и абразивных материалах

Дробилка применяется на стадии мелкого дробления материалов широкого диапазона: от известняка и песчаника до металлургического шлака и гранита

Карьеры
Строительные компании
Цементные заводы
Утилизация строительного мусора
Рециклинг металлургического шлака

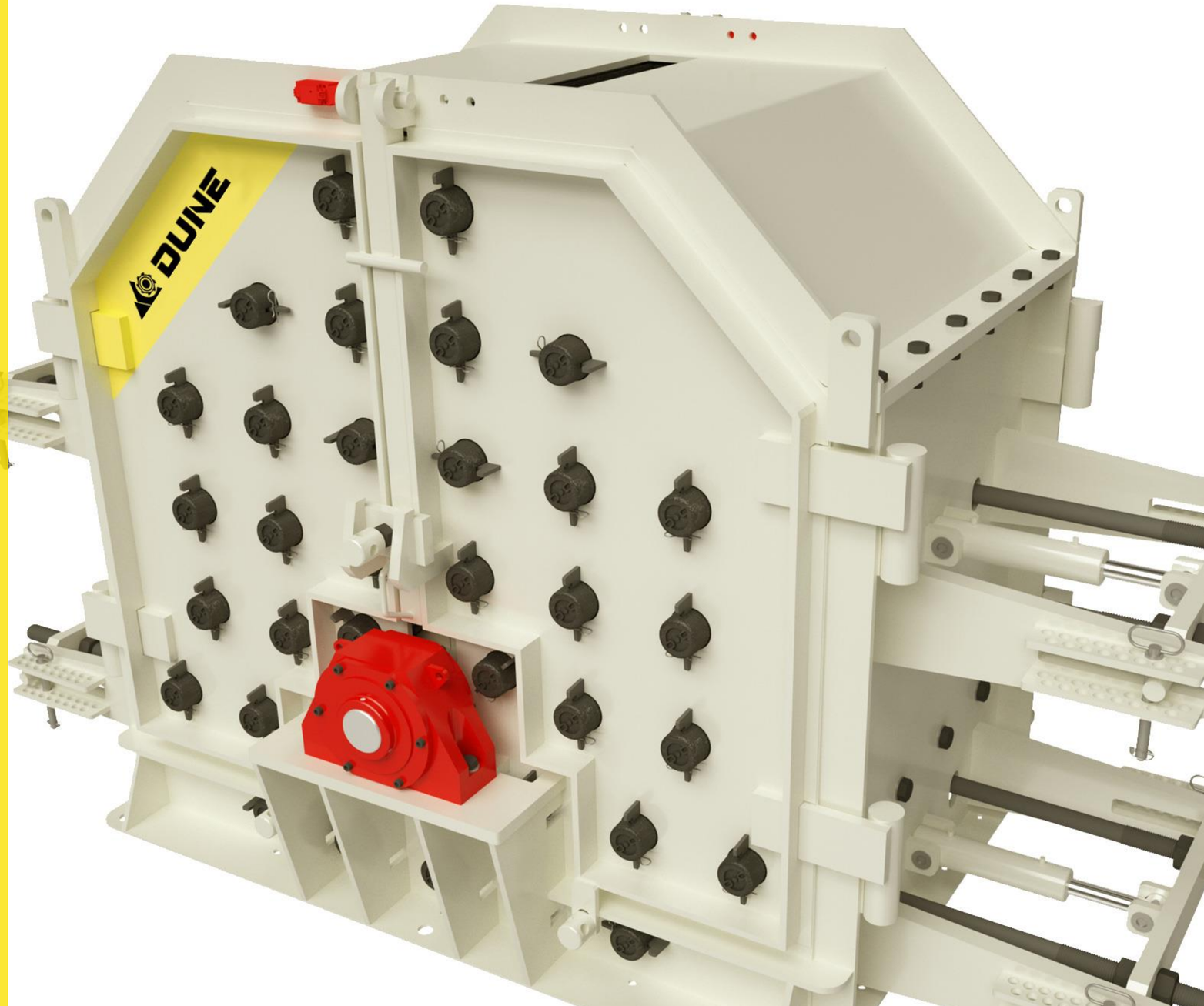

DUNE

60 / 120 / 180

- Универсальная роторная дробилка мелкого дробления
- Кубовидный щебень за одну стадию дробления
- Четыре камеры дробления
- Гидравлическая система регулировки
- Реверсивное вращение ротора
- Максимальный размер загружаемого материала 90 мм
- До 90% фракции 0-10 мм в открытом цикле
- Быстрый и легкий доступ в камеру дробления за счет распашных дверей корпуса
- Взаимозаменяемые расходные части
- Штатный подъемник для замены расходных частей
- Широкий выбор исполнения бил позволит подобрать вариант именно под вашу задачу
- Безболтовое крепление футеровок корпуса позволяет с легкостью и без специнструмента производить их замену
- Массивный ротор

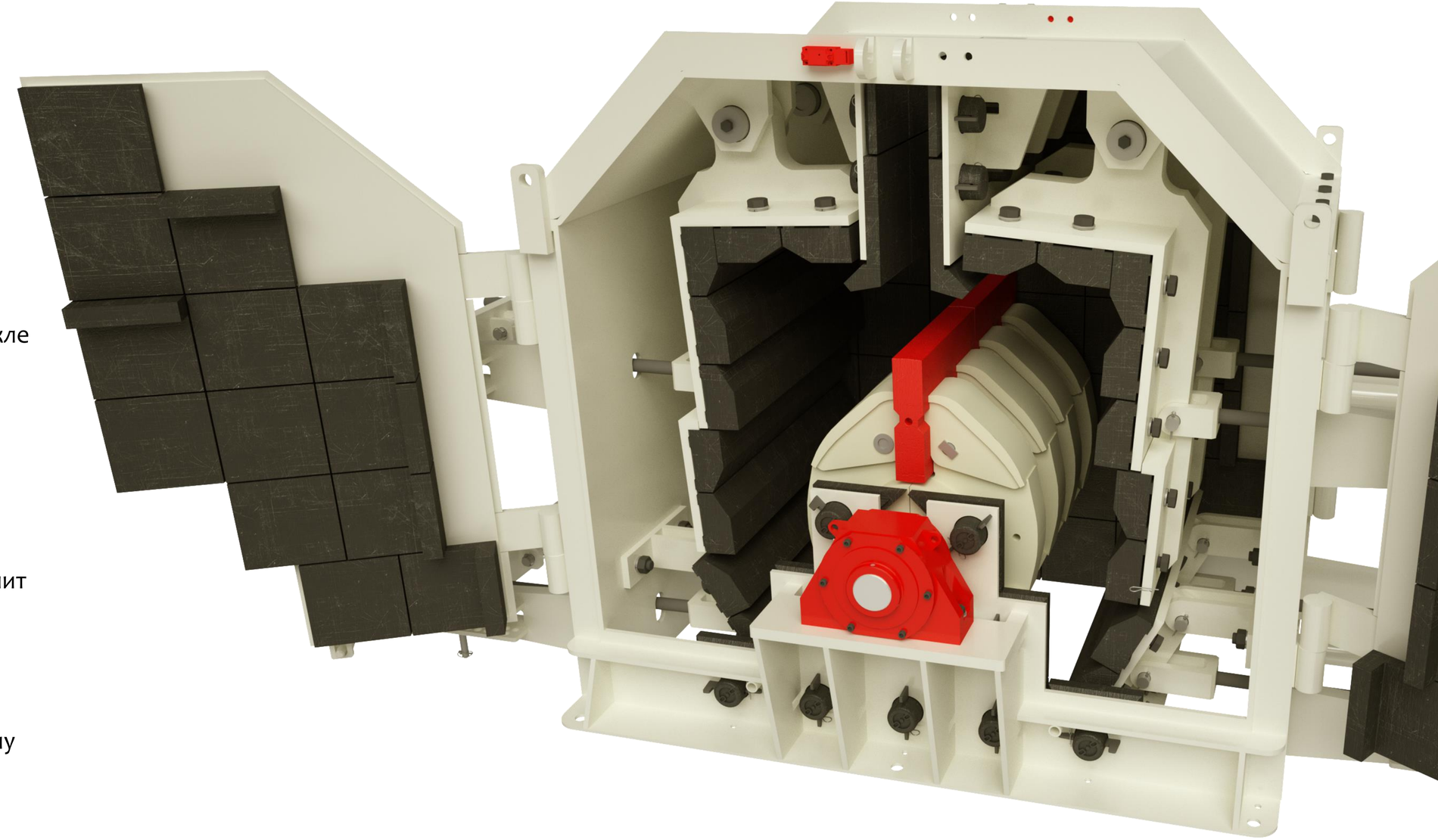

DUNE

60 / 120 / 180

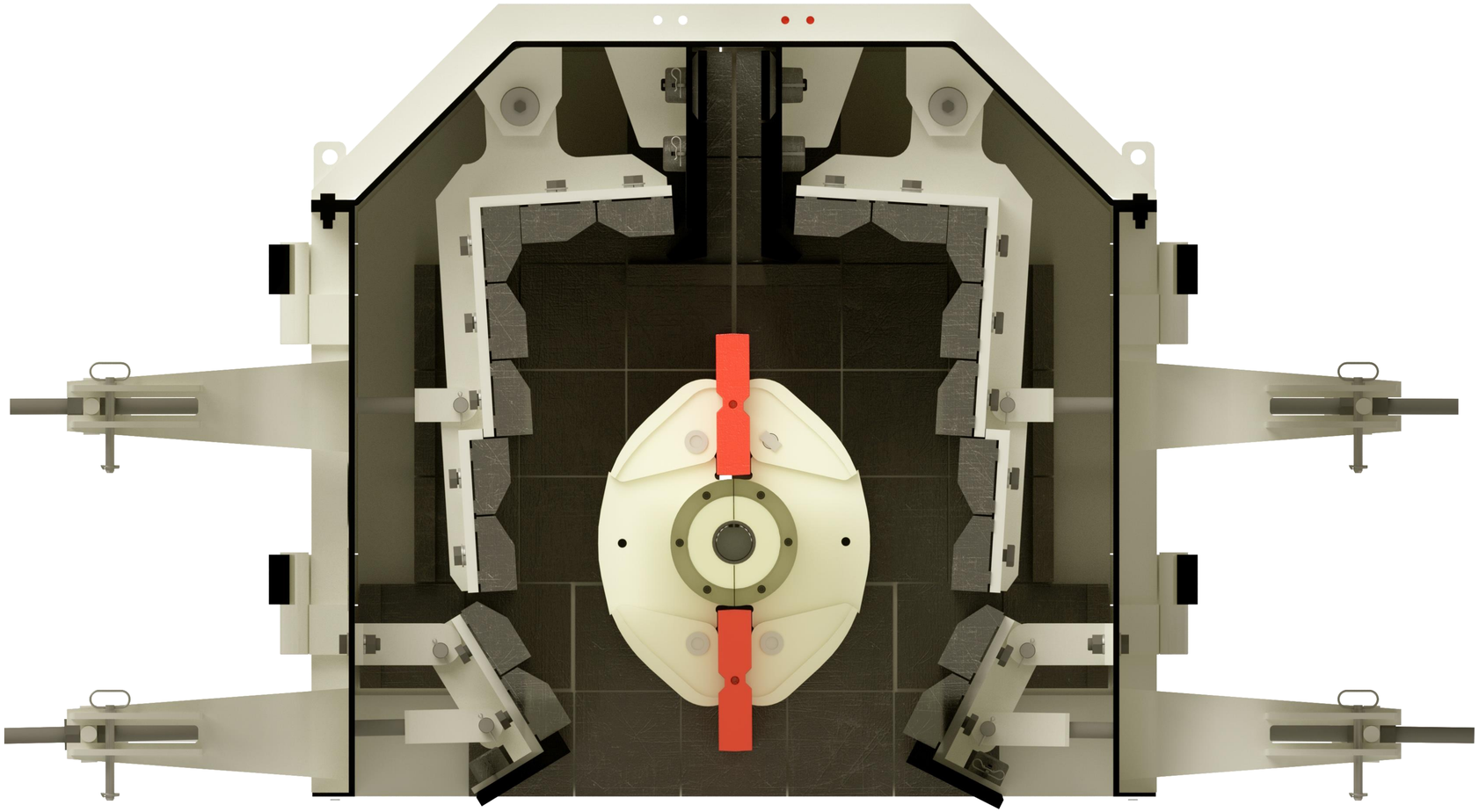

Система ударных полостей

- Дробилка оснащена двумя дробящими отражателями с независимой гидравлической регулировкой на каждую сторону
- Каждый отражатель оснащен амортизирующими пружинами предотвращающими перегрузку гидравлической системы
- Каждый отражатель усилен дополнительными ребрами жесткости
- Все дробящие плиты трех полостей взаимозаменяемы между собой.

Преимущества конструкции

- Лучший коэффициент дробления
- Меньший процент отсева
- Непрерывная гранулометрическая кривая продукта на выходе

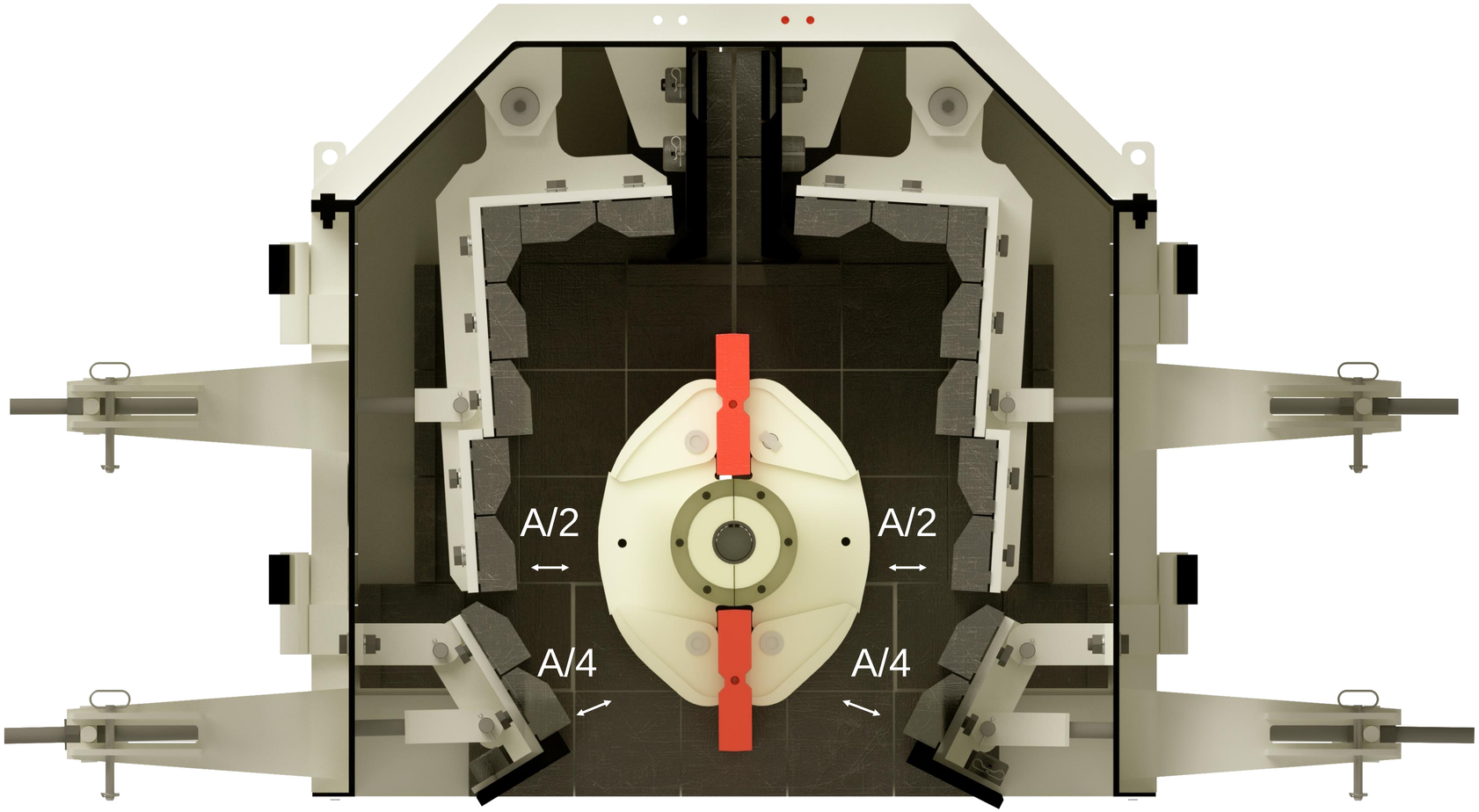

Правильная регулировка обеспечивает безопасную эксплуатацию и оптимальный результат

Расстояние А определяется в зависимости от размера и типа загружаемого материала. Значение А не должно быть меньше половины от максимальной величины загружаемого материала

Внимание! Минимальная величина зазора – 7 мм

60 / 120 / 180

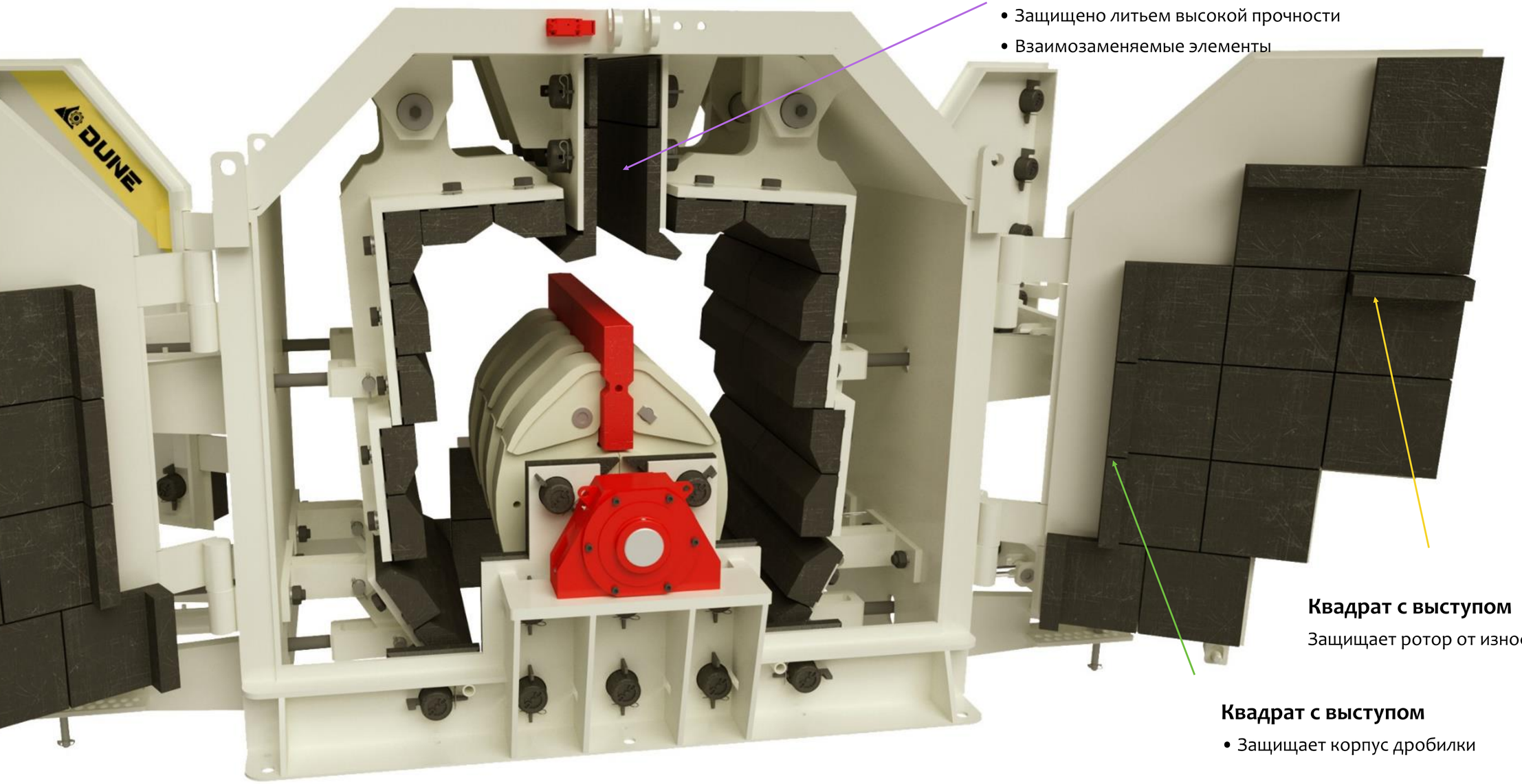

Входное отверстие

- Защищено литьем высокой прочности
- Взаимозаменяемые элементы

Квадрат с выступом

Защищает ротор от износа и направляет материал

Квадрат с выступом

- Защищает корпус дробилки

60 / 120 / 180

Входное отверстие

- Оптимальный размер загружаемого материала до 90 мм (максимальный – до 100 мм)
- Загрузочное окно с защитой от отскока подаваемого материала снижает износ загрузочного лотка и конвейерной ленты

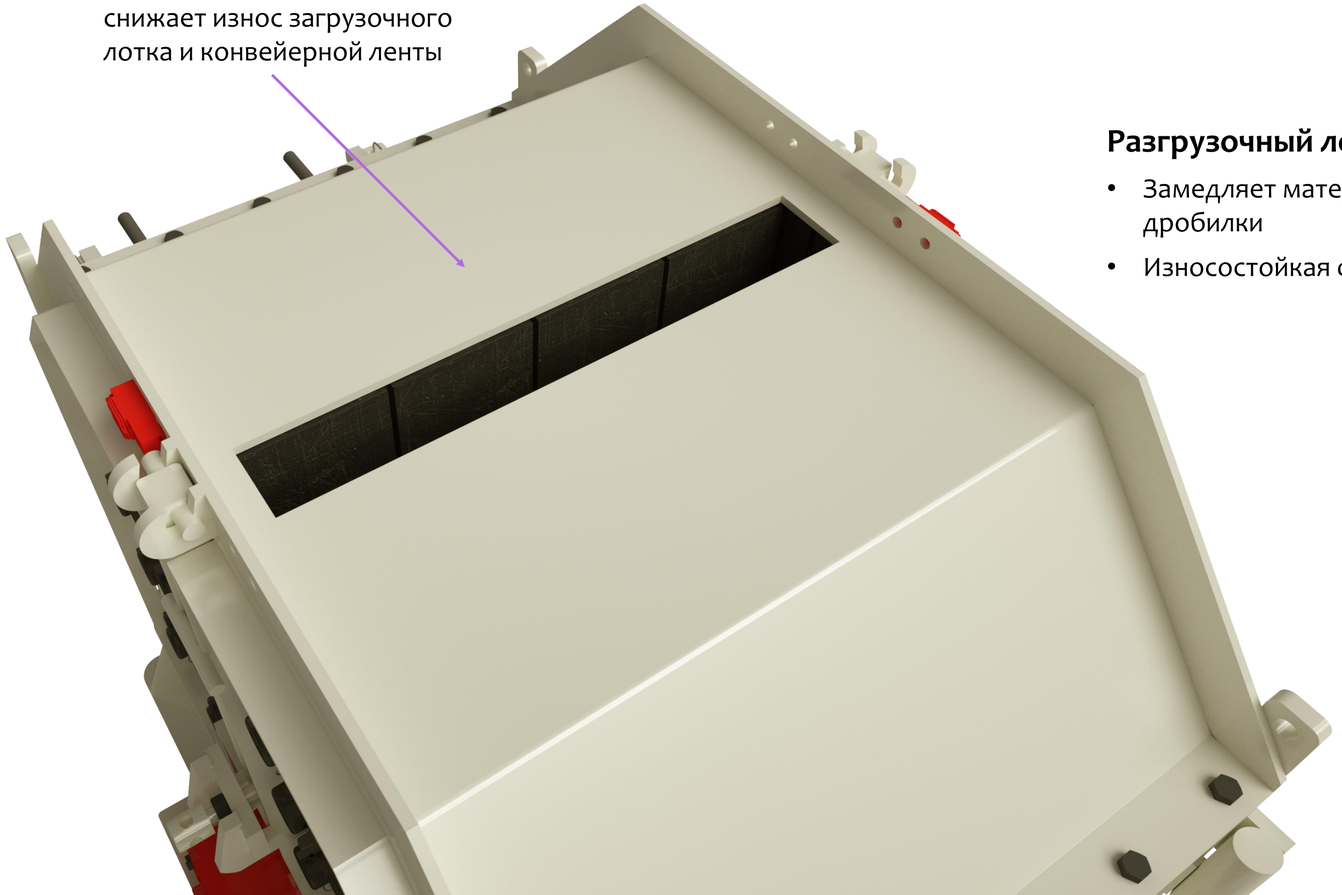

Загрузочный лоток

- Защитный резиновый занавес
- Износостойкая футеровка (опция)

Разгрузочный лоток

- Замедляет материал выгружаемый из дробилки
- Износостойкая футеровка (опция)

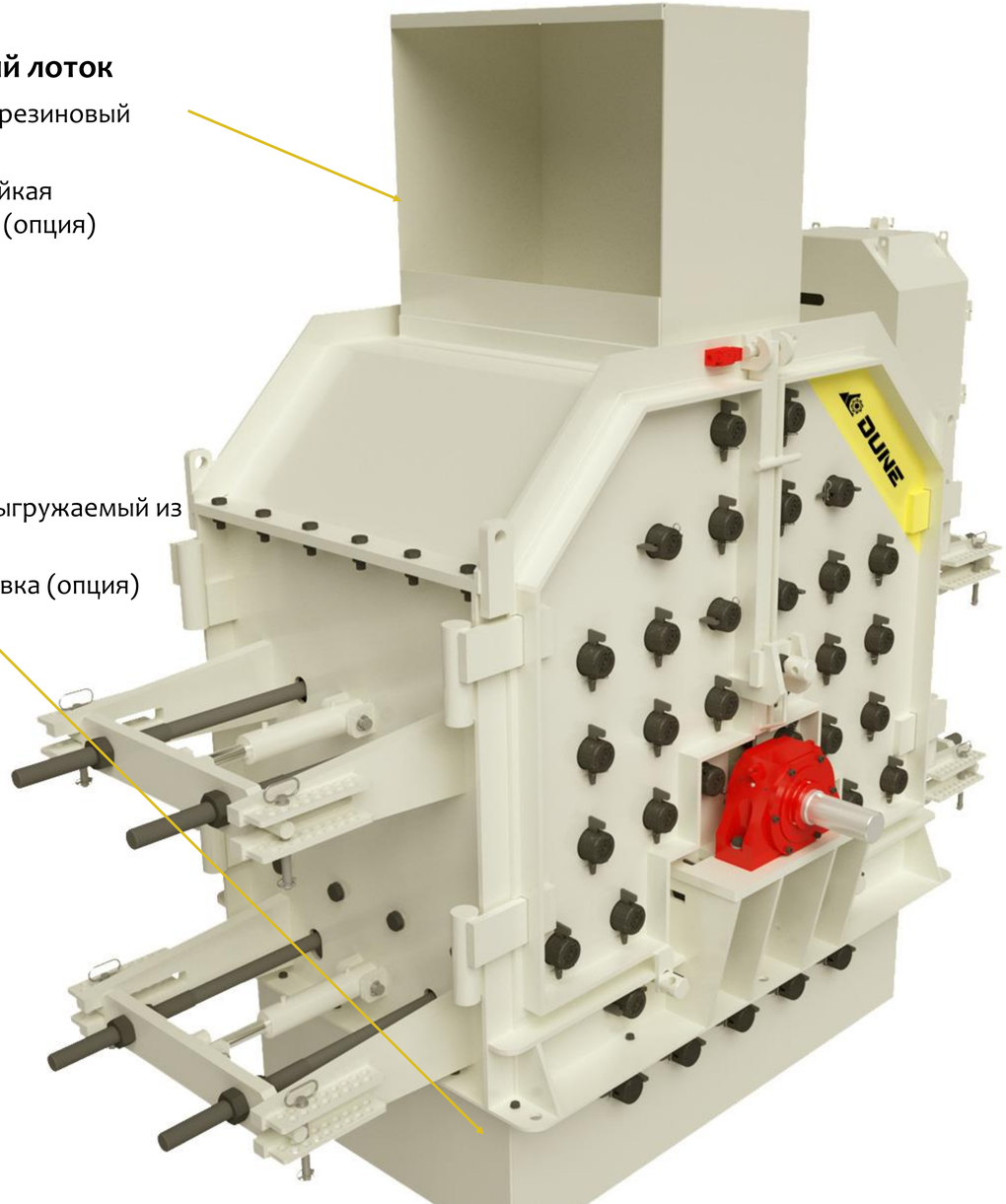

DUNE

60 / 120 / 180

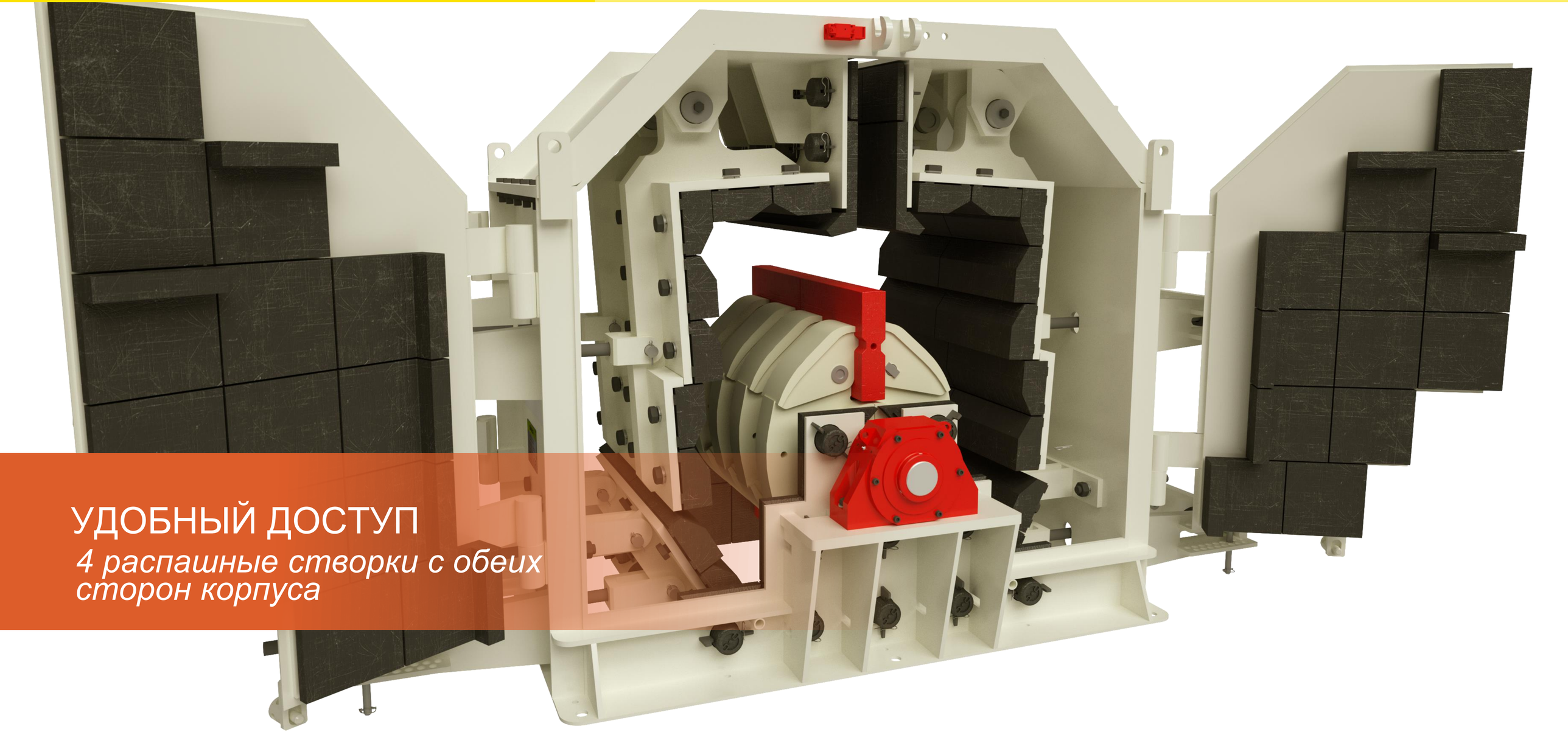

УДОБНЫЙ ДОСТУП

4 распашные створки с обеих сторон корпуса

DUNE

60 / 120 / 180

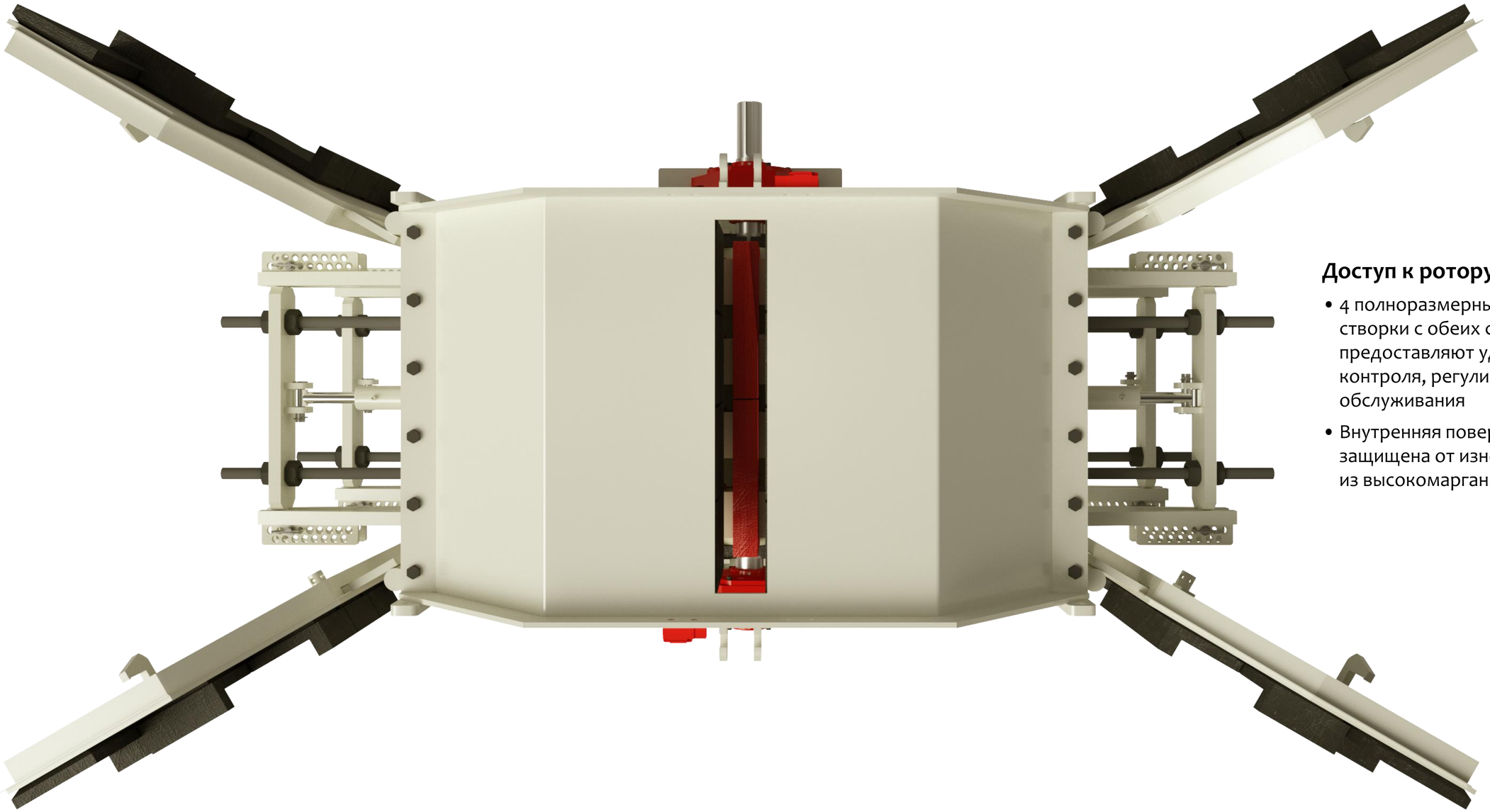

Доступ к ротору

- 4 полноразмерных распашных створки с обеих сторон корпуса предоставляют удобный доступ для контроля, регулировки и обслуживания
- Внутренняя поверхность створок защищена от износа футеровками из высокомарганцевого литья

60 / 120 / 180

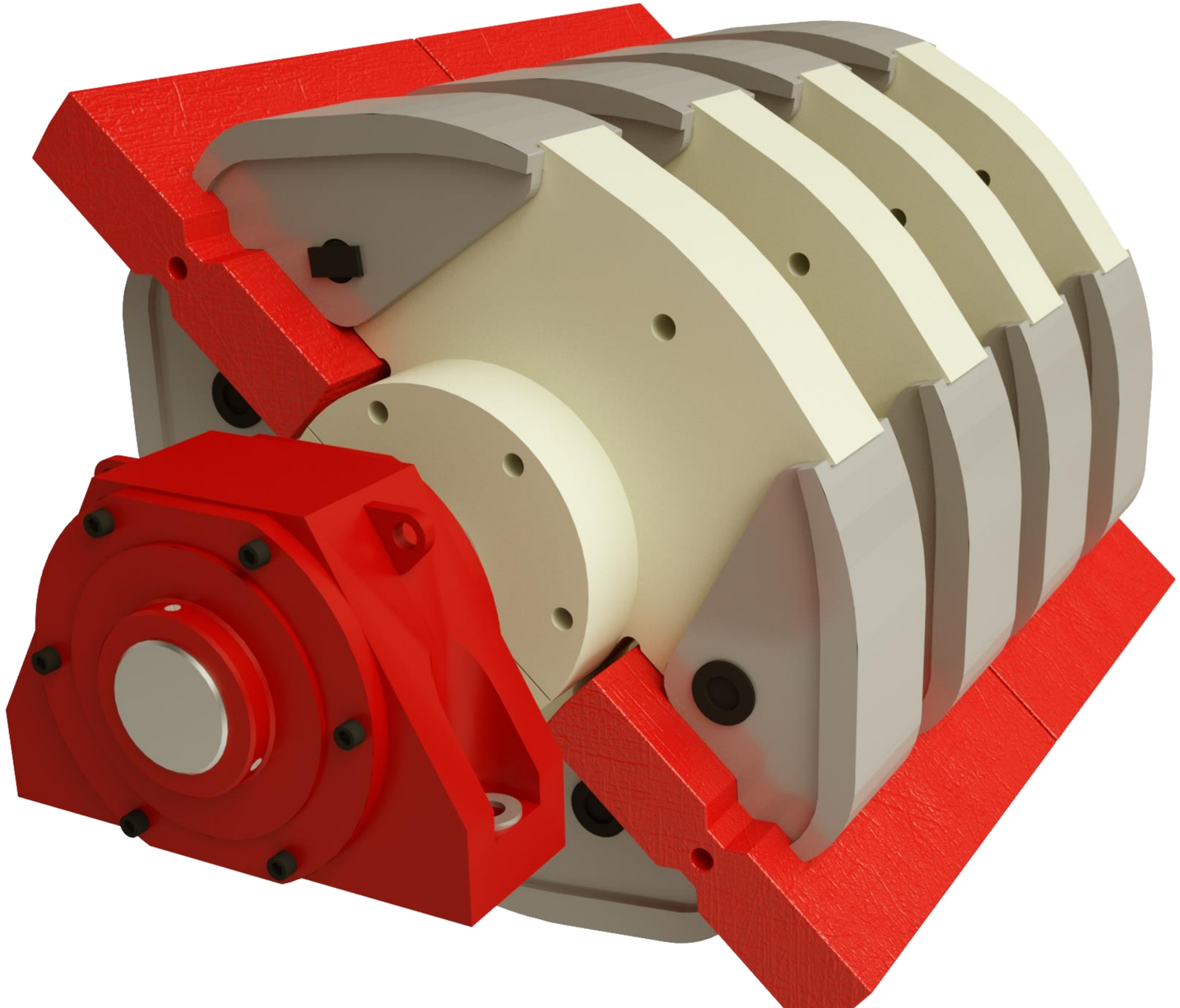

Скорость вращения ротора определяется рядом факторов:

- Крупность загружаемого материала
- Абразивность материала
- Товарные фракции на выходе

Ротор

- Изготовлен из износоустойчивой стали
- Состоит из массивных частей (вал, ротор, подшипники, кронштейны, дробящие била)
- Статическая и динамическая балансировка

Две позиции бил на роторе

60 / 120 / 180

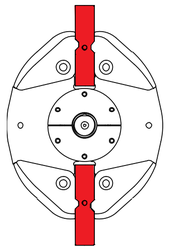

ø1000

DUNE

60 / 120 / 180

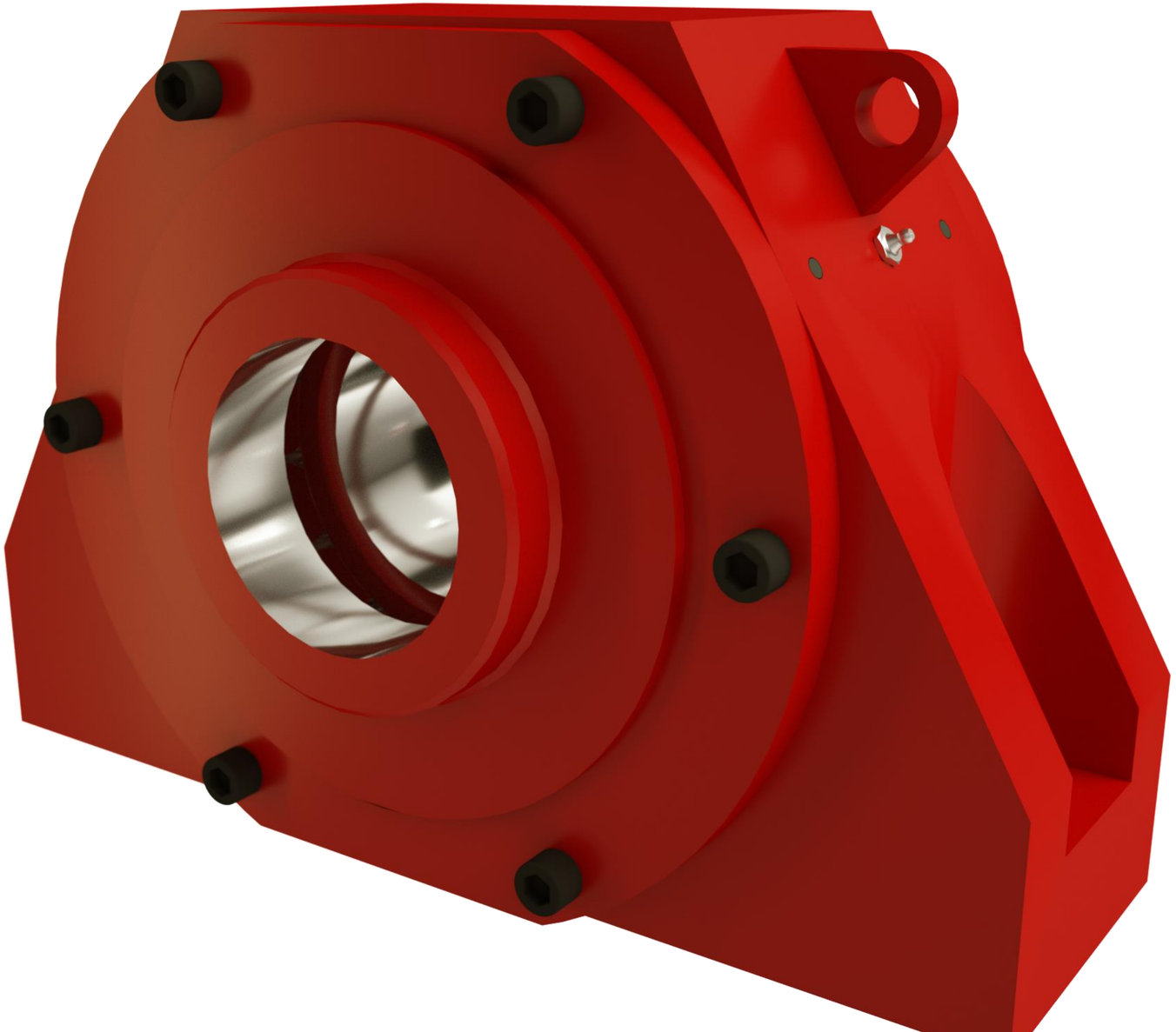

Корпус и подшипник

- Корпус изготавливается фрезерованием из цельного куска износоустойчивой стали
- Высококачественные подшипники проверенных производителей
- Центральная и двусторонняя система смазки
- Крупногабаритные подшипники и вал

SKF FAG MPZ

DUNE

60 / 120 / 180

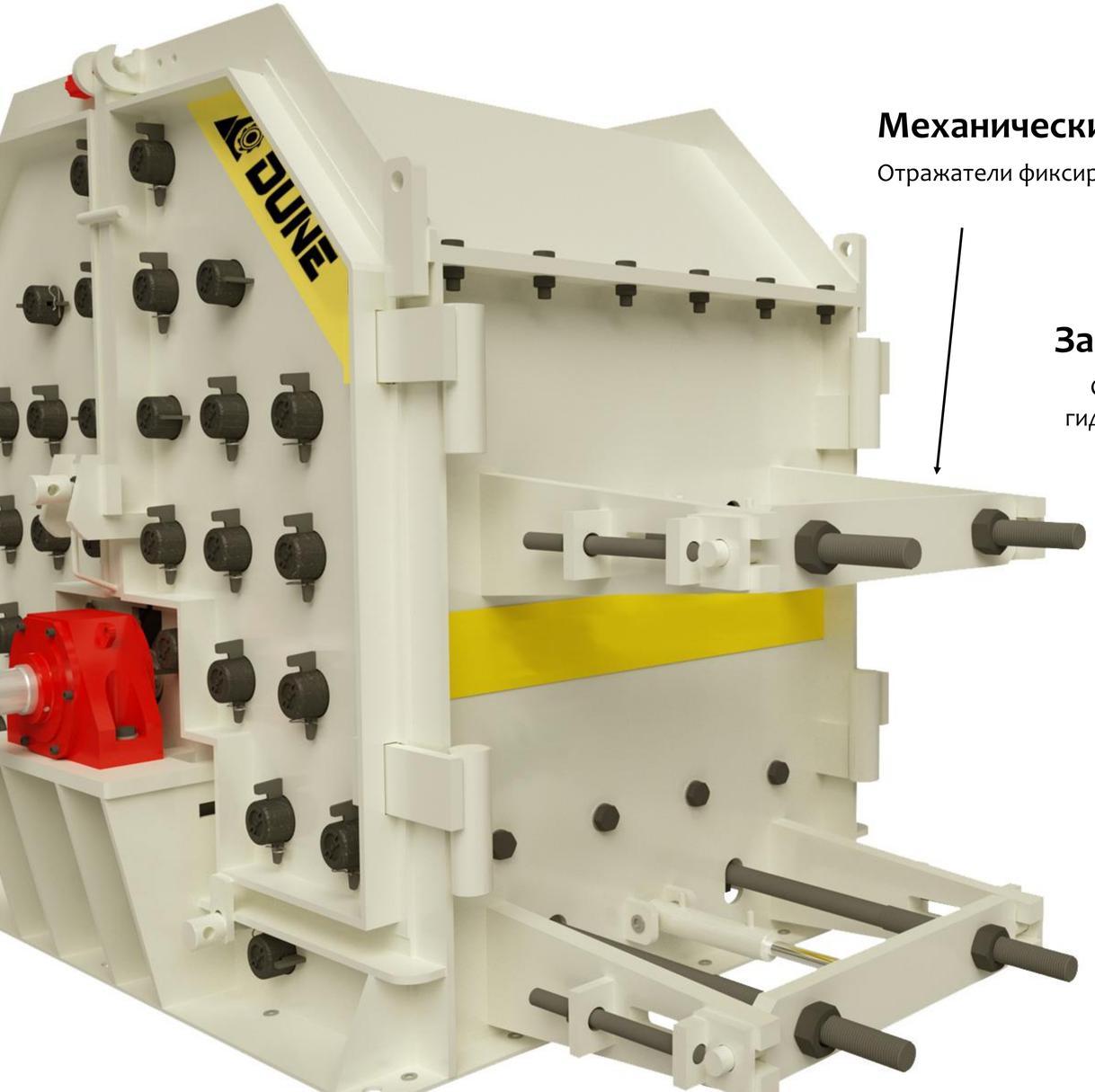

Механические ограничители

Отражатели фиксируются гайками

Защита гидравлики

Стопоры страхуют систему гидравлической регулировки

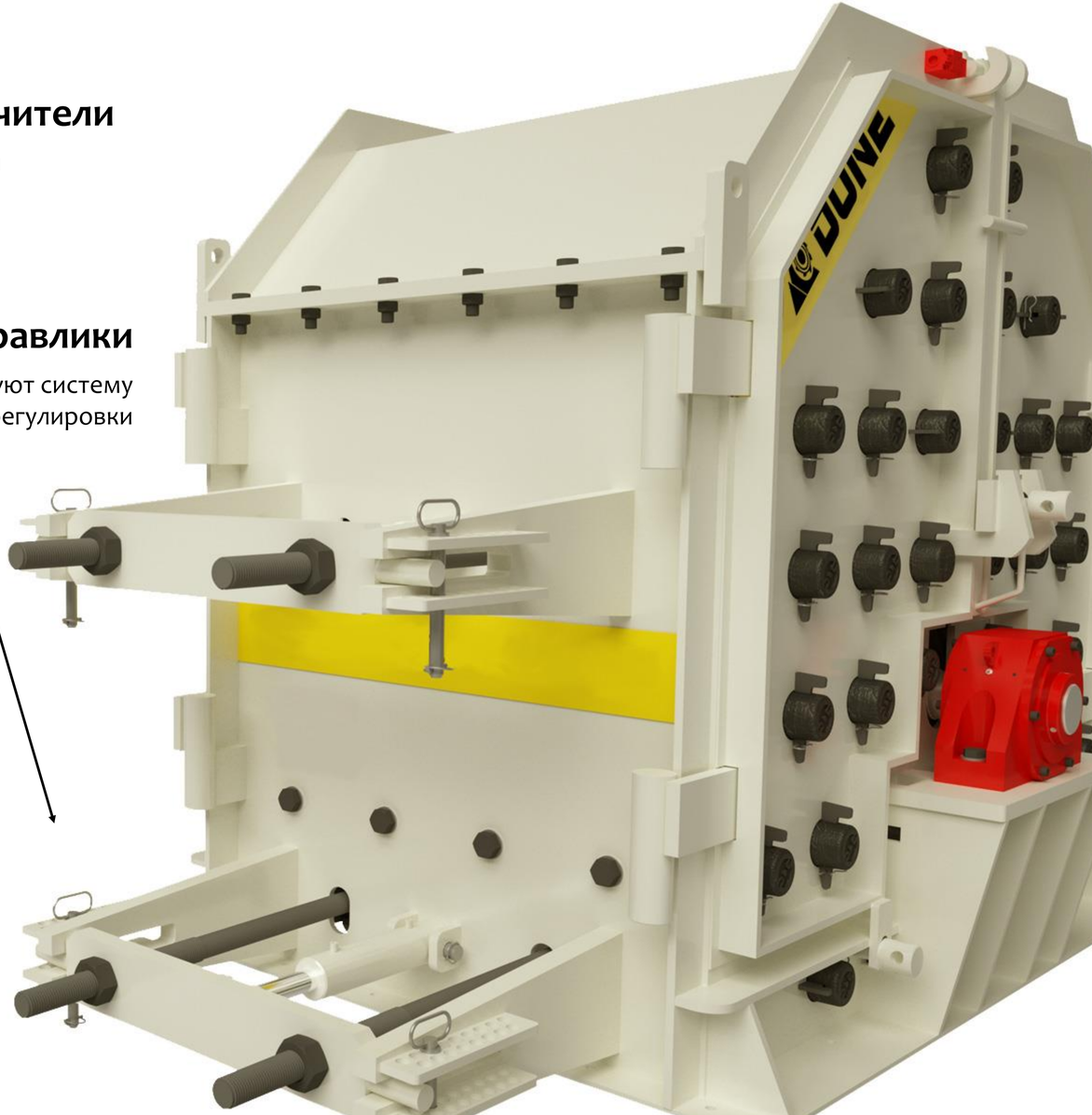

DUNE

60 / 120 / 180

Гидравлический блок

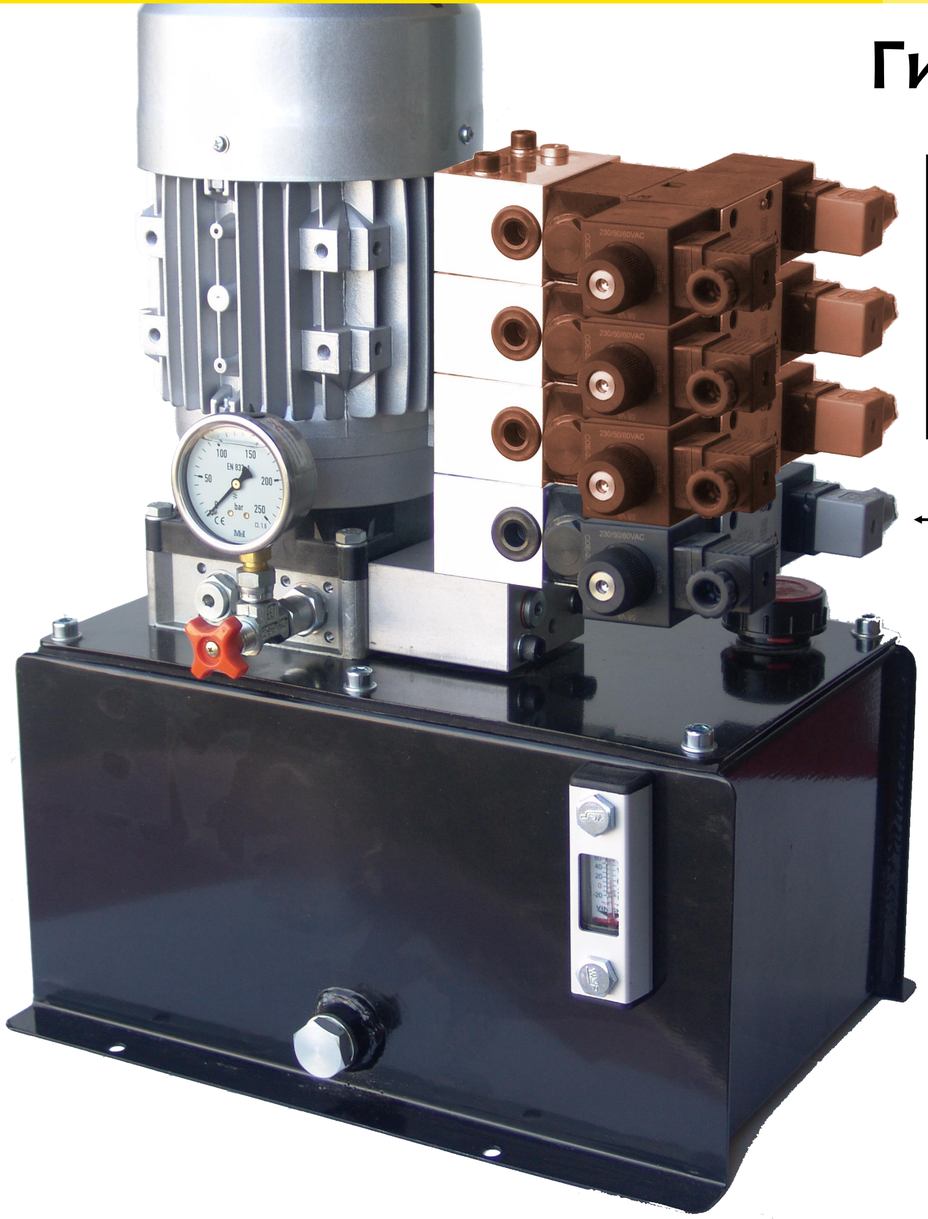

Гидравлическая фиксация

Механическая фиксация

Бак для масла

Гидронасос

Мощность, ограничитель обратного хода.

Пульт управления

- Защита IP65. Кабель 6 метров.

Устройство безопасности

- Запуск мотора невозможен если открыта одна из створок

Расходный материал

Дробящие било

Варианты исполнения:

- марганцевый сплав
- хромистый чугун
- марганцевый сплав с керамическими вставками
- хромистый чугун с керамическими вставками

Размер: 500x340x80мм

вес: 90-95 кг

Футеровки корпуса

Исполнение:

Высокомарганцевый сплав (18% Mn)

Размер: 250x250x45 мм

вес: 22 кг

Плита дробящая

Варианты исполнения:

- марганцевый сплав
- хромистый чугун
- марганцевый сплав с керамическими вставками
- хромистый чугун с керамическими вставками

Размер: 495x175x85 мм

вес: 52 кг

Башмак

Элемент для фиксации била к ротору

Размер: 342x177x75 мм

вес: 16 кг

60 / 120 / 180

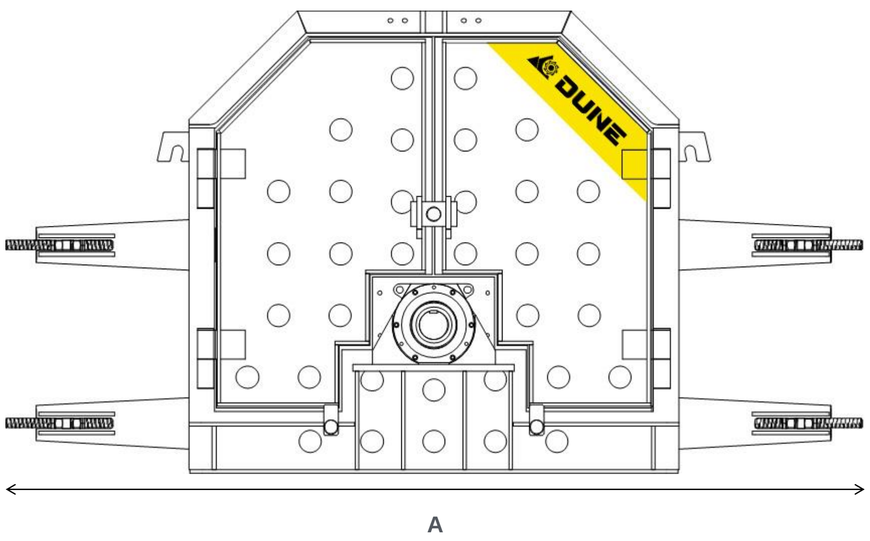

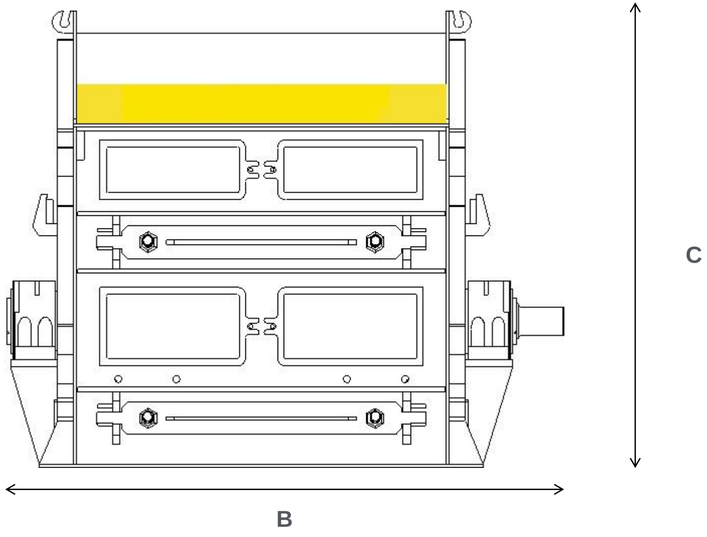

	т/час	кВт	мм	мм	шт.	A	B	C	кг
60	60	110	140x500	0 – 100	2	2.000	960	1.900	6.800
120	120	200	140x1000	0 – 100	4	2.000	1.520	1.900	10.350
180	180	315	140x1500	0 - 100	6	2.000	2.000	1.900	14.780

60 / 120 / 180

Применение

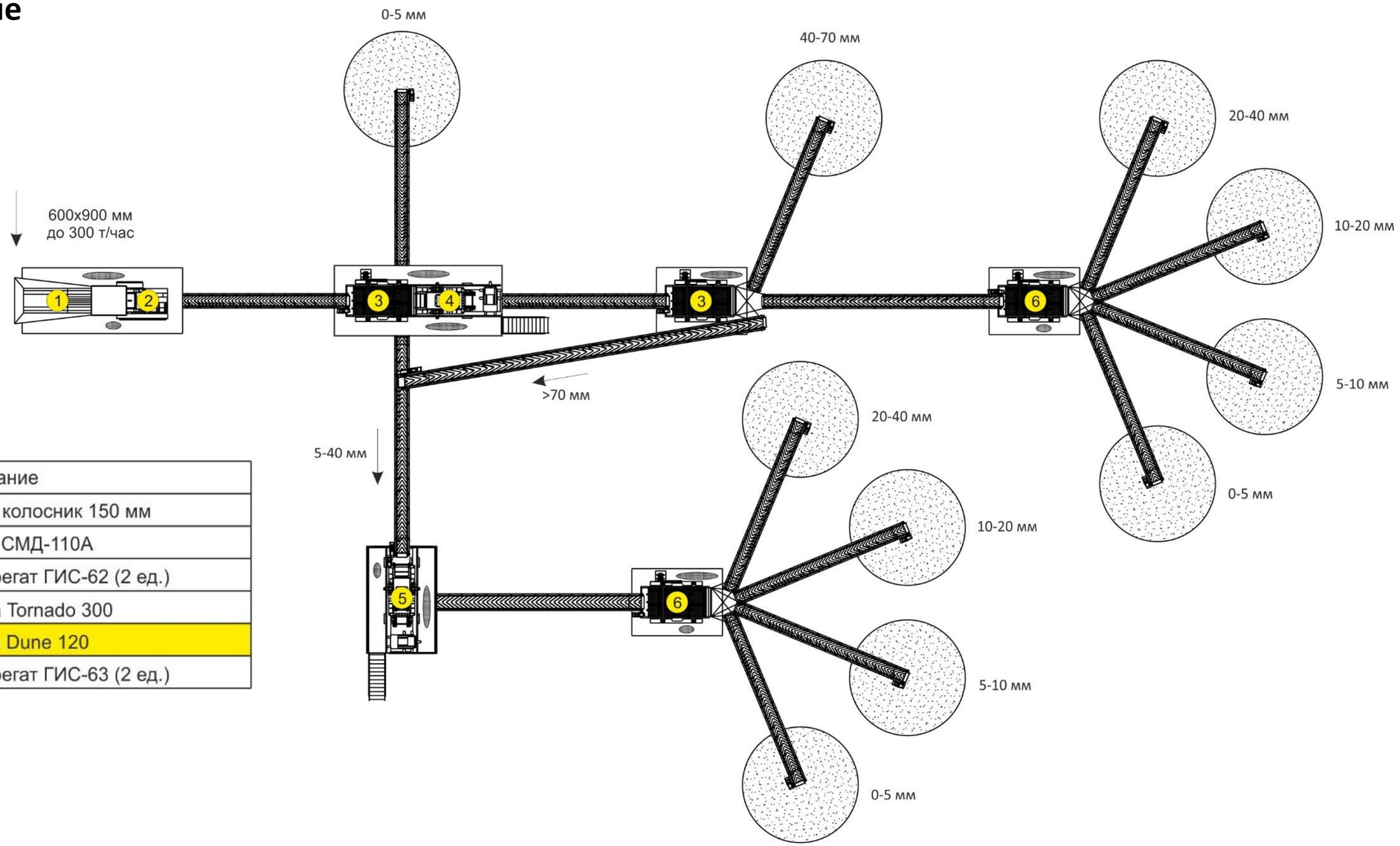

№	Оборудование
1	Питатель ПВ-300К, колосник 150 мм
2	Дробилка щековая СМД-110А
3	Сортировочный агрегат ГИС-62 (2 ед.)
4	Роторная дробилка Tornado 300
5	Роторная дробилка Dune 120
6	Сортировочный агрегат ГИС-63 (2 ед.)

Тип материала

ТВЕРДЫЙ И АБРАЗИВНЫЙ		ТВЕРДЫЙ		МЯГКИЙ	
Кварцит	Кремень	Гранит	Базальт	Доломит	Известняк	
5-80	5-90	5-90	5-100	5-100	мм

От дробимой породы зависит максимальный размер загружаемого материала:
чем прочнее материал, тем меньше размер загружаемых кусков, и наоборот
- чем материал дробимее, тем крупнее кусок допускается к загрузке